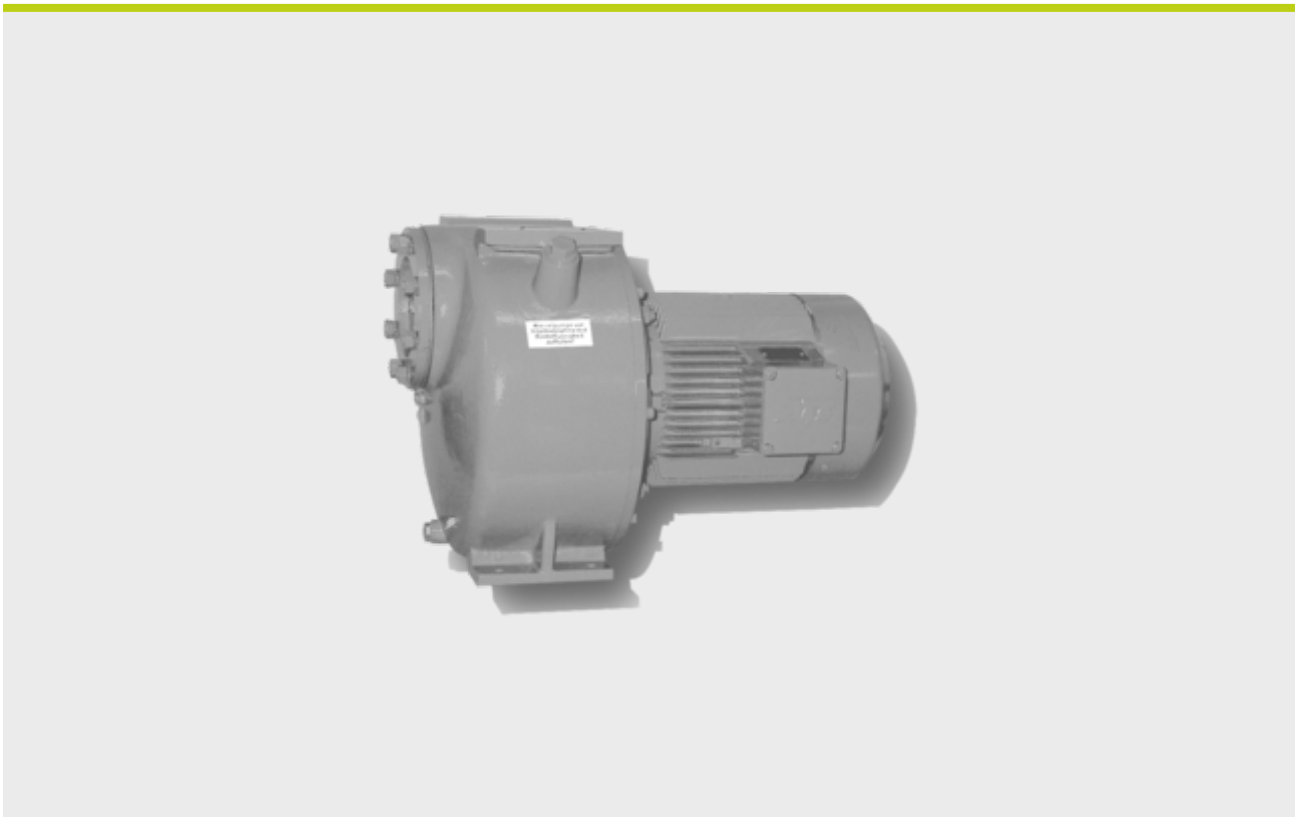

POMPE CENTRIFUGE MP 6/D

DIESEL / FIOUL D

Numéro d'article:111090000
EAN:

TECALEMIT GMBH & CO. KG
Am Heizwerk 4
24983 Handewitt

T +49 461 8696-126
M sales@tecalemit.de

Lun. - Jeu.: 08 am - 4:30 pm
Ven. 08 am - 3 pm

DÉTAILS TECHNIQUES

Débit	max. 1100l/min
Degré de protection	IP 44
Hauteur d'aspiration max.	4,5m
Raccord de pression	DN 80
Raccord d'aspiration	DN 100
Puissance	5,5kW
Tension de raccordement	400 / 50V / Hz

TECALEMIT GMBH & CO. KG
Am Heizwerk 4
24983 Handewitt

T +49 461 8696-126
M sales@tecalemit.de

Lun. - Jeu.: 08 am - 4:30 pm
Ven. 08 am - 3 pm