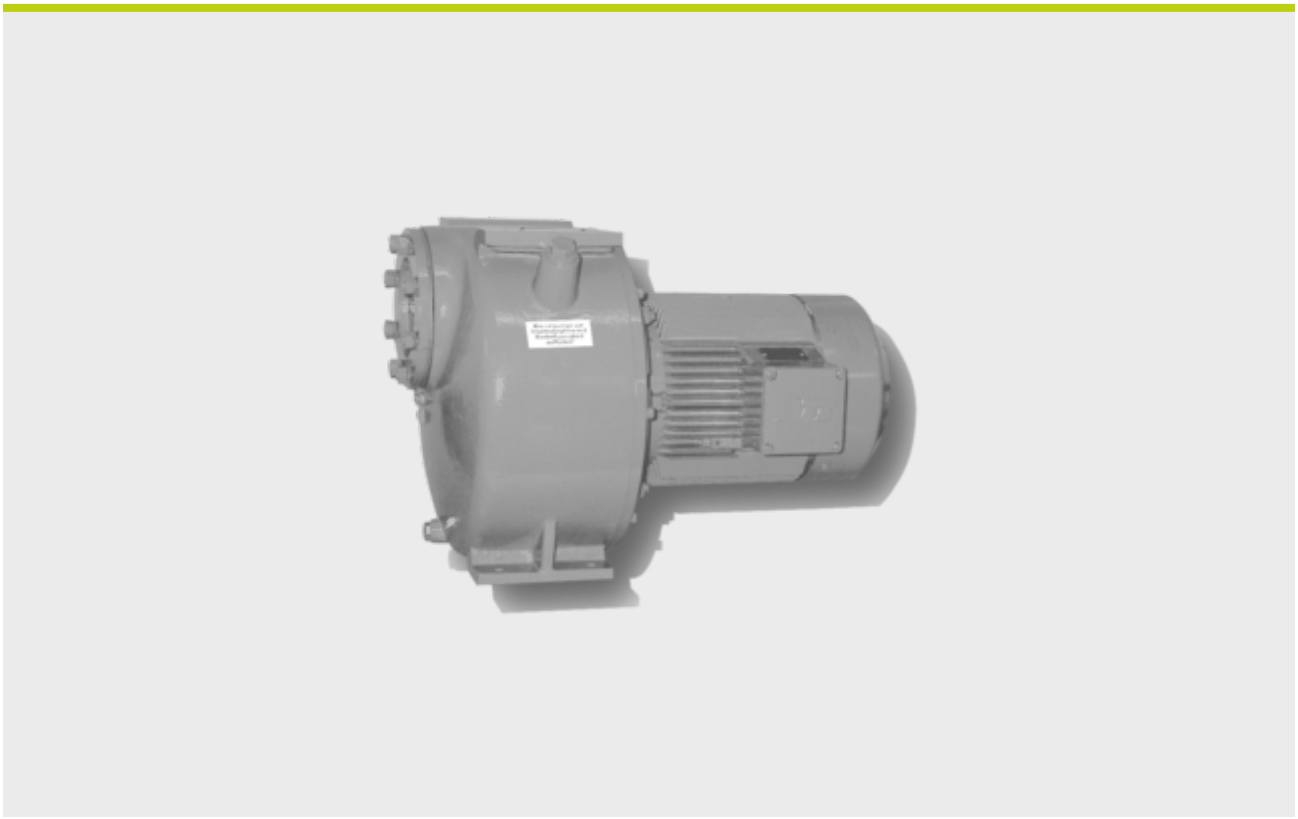

KREISELPUMPE MP 5/D

DIESEL / HEIZÖL D

Artikelnummer:111070000
EAN: 4031109010313

TECALEMIT GMBH & CO. KG
Am Heizwerk 4
24983 Handewitt

T +49 461 8696-126
M sales@tecalemit.de

Mo-Do: 08:00 - 16:30 Uhr
Fr: 08:00 - 15:00 Uhr

TECHNISCHE DATEN

Förderleistung	max. 700l/min
Schutzart	IP 44
Ansaughöhe max.	4,5m
Druckanschluss	DN 80
Sauganschluss	DN 80
Leistung	2,5kW
Anschlussspannung	400 / 50V / Hz

TECALEMIT GMBH & CO. KG
Am Heizwerk 4
24983 Handewitt

T +49 461 8696-126
M sales@tecalemit.de

Mo-Do: 08:00 - 16:30 Uhr
Fr: 08:00 - 15:00 Uhr